MARIANNA GUZMAN ROMO

RFC: GURM880322MU0
AV Fuente del Parque 112, Col. Balcones del valle, San Luis Potosí, ,S.L.P
TELÉFONO: 4444086075, CORREO ELECTRÓNICO: practikapublicidad@hotmail.com
PÁGINA WEB: http://publicidadsanluis.com

jueves, 09 de mayo del 2024

Ficha técnica

Modelo: BL 031

Nombre: ALBA

Material: Poliéster

Medida de producto: 35.5 x 48 cm

Área de impresion : 10 x 9 cm

Métodos de impresión:

Descripción: Mochila de 4 compartimentos con espacio para laptop max. de 16 pulgadas. organizador interno, tirantes acojinados, cierre trasero de seguridad y carry on.

Colores: GRIS
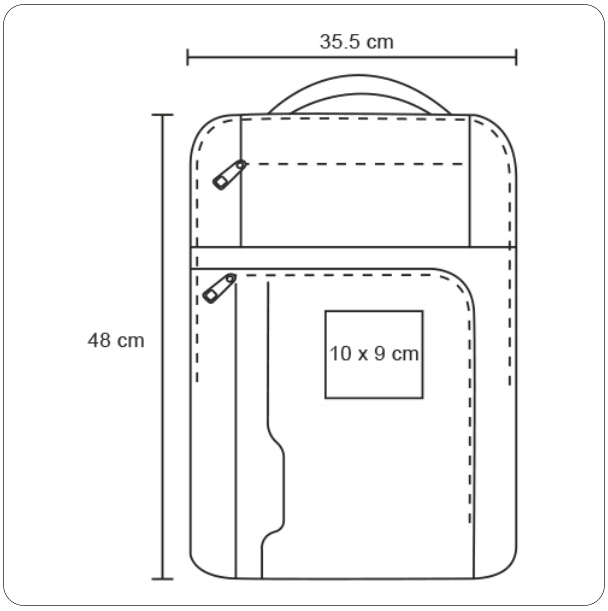
Trazo