MARIANNA GUZMAN ROMO

RFC: GURM880322MU0
AV Fuente del Parque 112, Col. Balcones del valle, San Luis Potosí, ,S.L.P
TELÉFONO: 4444086075, CORREO ELECTRÓNICO: practikapublicidad@hotmail.com
PÁGINA WEB: http://publicidadsanluis.com

lunes, 29 de abril del 2024

Ficha técnica

Modelo: BL 072

Nombre: SHUK

Material: Metal/Poliéster

Medida de producto: 32 x 85 cm

Área de impresion : 15 x 15 cm

Métodos de impresión:

Descripción: Carrito portátil para supermercado, de metal, con 2 ruedas, agarradera de plástico y bolsa de poliéster desmontable, con correa ajustable.

Colores: NEGRO
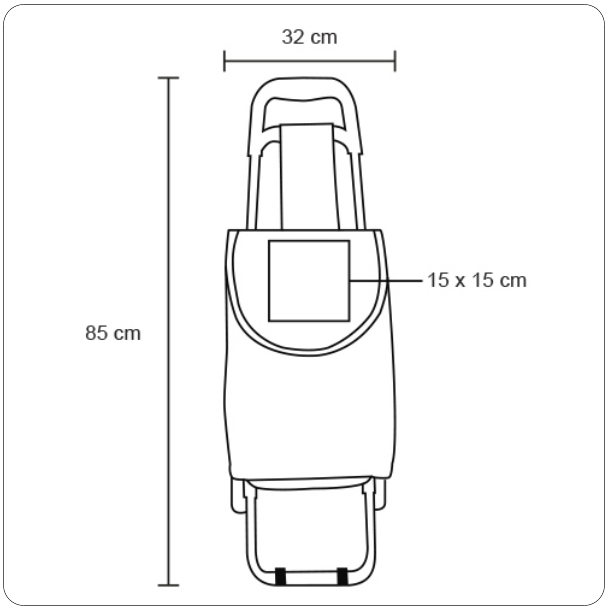
Trazo