MARIANNA GUZMAN ROMO

RFC: GURM880322MU0
AV Fuente del Parque 112, Col. Balcones del valle, San Luis Potosí, ,S.L.P
TELÉFONO: 4444086075, CORREO ELECTRÓNICO: practikapublicidad@hotmail.com
PÁGINA WEB: http://publicidadsanluis.com

viernes, 26 de abril del 2024

Ficha técnica

Modelo: BL 079

Nombre: MUSK

Material: Curpiel

Medida de producto: 31 x 40 cm

Área de impresion : 15 x 8 cm

Métodos de impresión:

Descripción: Mochila de curpiel con interior de poliéster, placa metálica y 3 compartimentos, asa, bolsa principal con cierre, compartimento inferior con cierre, compartimento trasero con cierre, entrada lateral para batería portátil y audífonos (incluye cables), compartimento para laptop max. de 16 pulgadas, correas ajustables y asa extra que puedes utilizar para convertir la mochila en portafolio.

Colores: CAFE
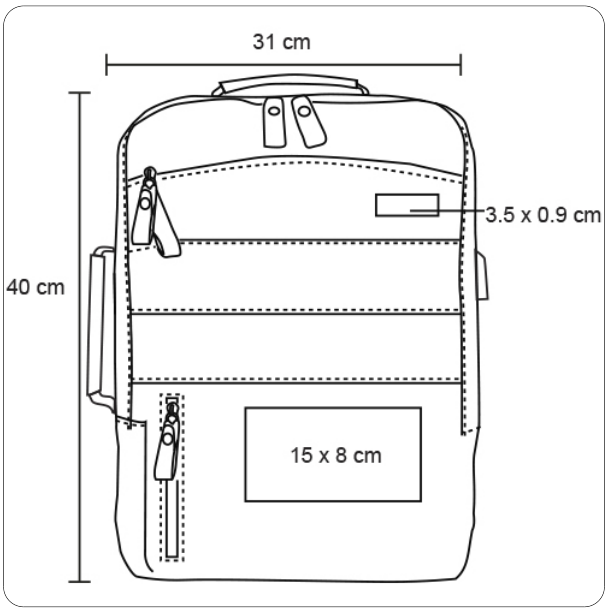
Trazo