MARIANNA GUZMAN ROMO

RFC: GURM880322MU0

AV Fuente del Parque 112, Col. Balcones del valle, San Luis Potosí, ,S.L.P

TELÉFONO: 4444086075, CORREO ELECTRÓNICO: practikapublicidad@hotmail.com

PÁGINA WEB: http://publicidadsanluis.com

lunes, 20 de mayo del 2024

Ficha técnica

Modelo: BL 084

Nombre: LACROSS

Material: Poliéster/Vinipiel

Medida de producto: 29 x 51 cm

Área de impresion : 12 x 10 cm

Métodos de impresión:

Descripción: Mochila de poliéster y vinipiel que abre a 330 grados con asa, cierres plastificados, 2 compartimentos laterales, 1 compartimento frontal con cierre, compartimento interno para laptop max. 16 pulgadas y tirantes acojinados.

Colores: NEGRO
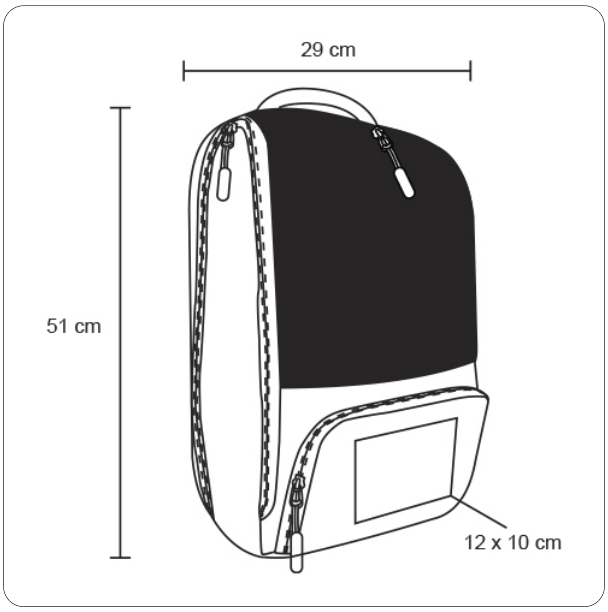
Trazo