MARIANNA GUZMAN ROMO

RFC: GURM880322MU0

AV Fuente del Parque 112, Col. Balcones del valle, San Luis Potosí, ,S.L.P

TELÉFONO: 4444086075, CORREO ELECTRÓNICO: practikapublicidad@hotmail.com

PÁGINA WEB: http://publicidadsanluis.com

lunes, 20 de mayo del 2024

Ficha técnica

Modelo: BL 144

Nombre: ADANA

Material: Poliéster

Medida de producto: 46 x 29 cm

Área de impresion : 20 x 10 cm

Métodos de impresión:

Descripción: Bolsa con interior reforzado, dos asas y compartimento frontal.

Colores: NEGRO
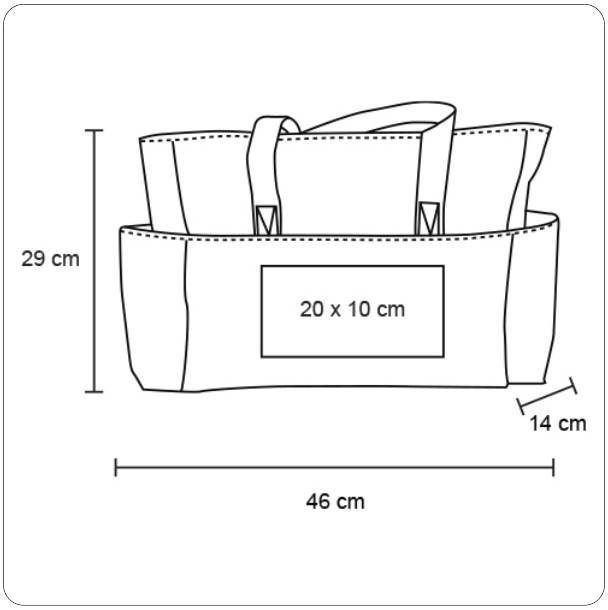
Trazo