MARIANNA GUZMAN ROMO

RFC: GURM880322MU0

AV Fuente del Parque 112, Col. Balcones del valle, San Luis Potosí, ,S.L.P

TELÉFONO: 4444086075, CORREO ELECTRÓNICO: practikapublicidad@hotmail.com

PÁGINA WEB: http://publicidadsanluis.com

viernes, 19 de abril del 2024

Ficha técnica

Modelo: CP 040

Nombre: THOR

Material: Curpiel

Medida de producto: 17 x 9.5 cm

Área de impresion : 7 x 10 cm

Métodos de impresión:

Descripción: Set de higiene personal de curpiel con cierre que incluye: rastrillo con 3 hojas intercambiables, quita pelusas, cepillo dental portátil, pinzas para depilar, tijeras, cortauñas y peine.

Colores: NEGRO
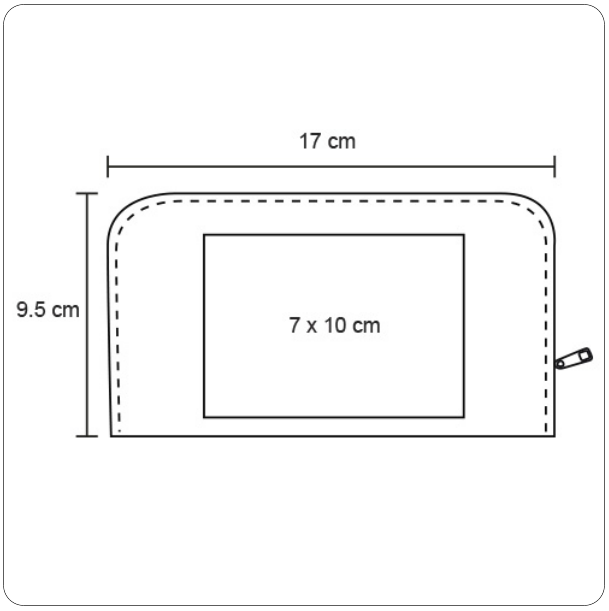
Trazo