MARIANNA GUZMAN ROMO

RFC: GURM880322MU0
AV Fuente del Parque 112, Col. Balcones del valle, San Luis Potosí, ,S.L.P
TELÉFONO: 4444086075, CORREO ELECTRÓNICO: practikapublicidad@hotmail.com
PÁGINA WEB: http://publicidadsanluis.com

sábado, 04 de mayo del 2024

Ficha técnica

Modelo: CP 042

Nombre: VICTORIA

Material: Poliéster

Medida de producto: 23 x 15 cm

Área de impresion : 7 x 5 cm

Métodos de impresión:

Descripción: Cosmetiquera de poliéster con acabado glitter, cierre, orilla y correa de plástico intercambiable de 15.2 x 1.2 cm.

Colores: DORADO - PLATA - ROSA
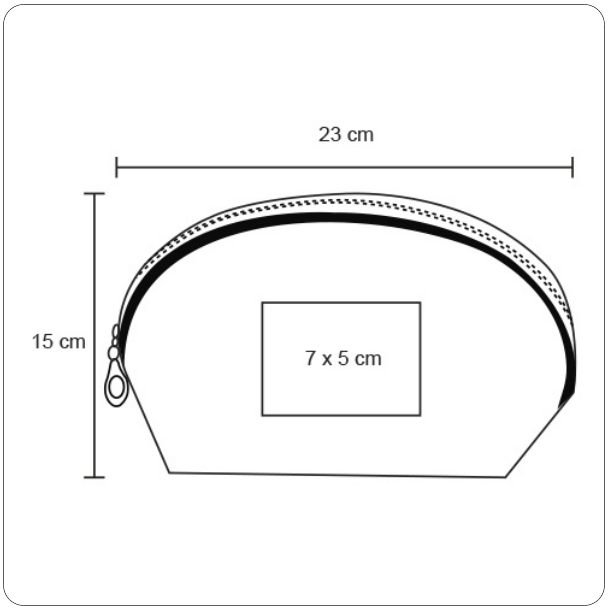
Trazo