MARIANNA GUZMAN ROMO

RFC: GURM880322MU0
AV Fuente del Parque 112, Col. Balcones del valle, San Luis Potosí, ,S.L.P
TELÉFONO: 4444086075, CORREO ELECTRÓNICO: practikapublicidad@hotmail.com
PÁGINA WEB: http://publicidadsanluis.com

martes, 23 de abril del 2024

Ficha técnica

Modelo: CP 051

Nombre: OSLER

Material: Plástico

Medida de producto: 6.7 x 0 cm

Área de impresion : 3 cm Diámetro

Métodos de impresión:

Descripción: Pastillero de plástico con 4 compartimentos, 2 broches, tapa traslúcida y parte superior giratoria.

Colores: BLANCO
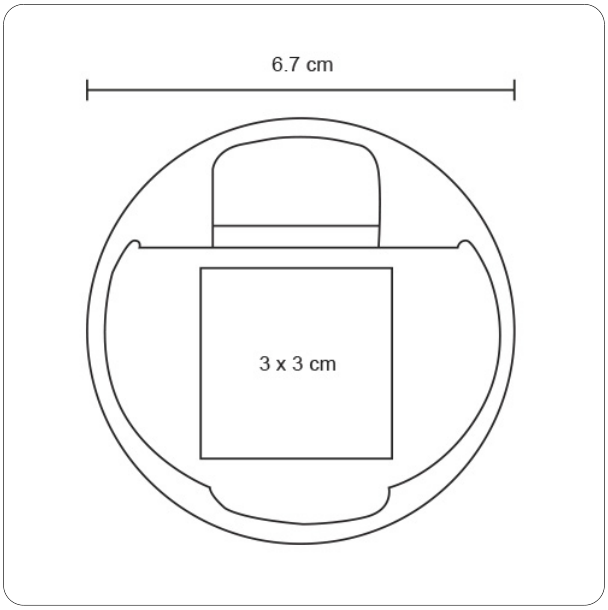
Trazo