# MARIANNA GUZMAN ROMO

**RFC: GURM880322MU0**
**AV Fuente del Parque 112, Col. Balcones del valle, San Luis Potosí, ,S.L.P**
**TELÉFONO: 4444086075, CORREO ELECTRÓNICO: practikapublicidad@hotmail.com**
**PÁGINA WEB: http://publicidadsanluis.com**


**sábado, 18 de mayo del 2024**

## Ficha técnica

**Modelo:** CP 085

**Nombre:** JOLIE

**Material:** Poliéster

**Medida de producto:** 23 x 16 cm

**Área de impresion :** 6 x 3 cm

**Métodos de impresión:**

**Descripción:** Cosmetiquera con apariencia de mármol, doble nivel, uno color sólido, uno transparente con asa en la parte superior y fuelle de 17 cm.

**Colores:** BLANCO
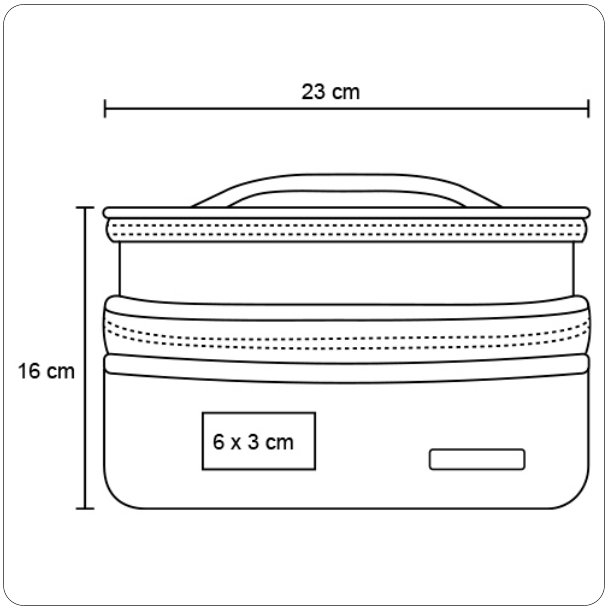
**Trazo**