MARIANNA GUZMAN ROMO

RFC: GURM880322MU0

AV Fuente del Parque 112, Col. Balcones del valle, San Luis Potosí, ,S.L.P

TELÉFONO: 4444086075, CORREO ELECTRÓNICO: practikapublicidad@hotmail.com

PÁGINA WEB: http://publicidadsanluis.com

sábado, 18 de mayo del 2024

Ficha técnica

Modelo: HO 024

Nombre: VICTUS

Material: Acero Inoxidable

Medida de producto: 14.5 x 13.5 cm

Área de impresion : 4 x 4 cm

Métodos de impresión:

Descripción: Portavianda con dos recipientes de acero inoxidable, asa sujetadora y válvula de silicón.

Colores: BLANCO
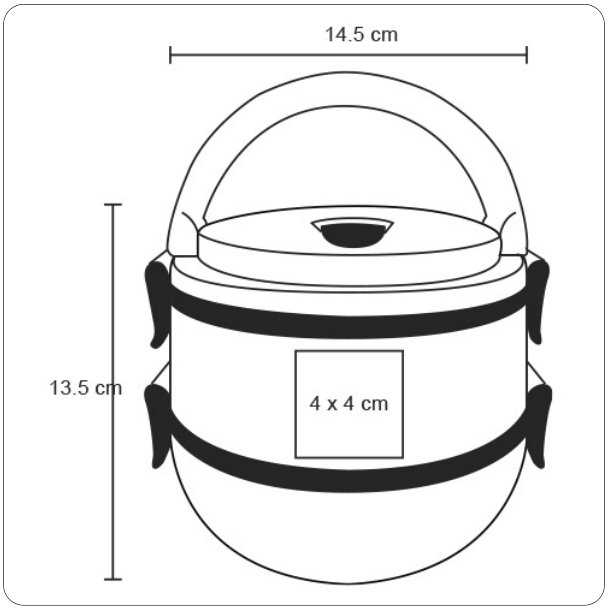
Trazo