MARIANNA GUZMAN ROMO

RFC: GURM880322MU0
AV Fuente del Parque 112, Col. Balcones del valle, San Luis Potosí, ,S.L.P
TELÉFONO: 4444086075, CORREO ELECTRÓNICO: practikapublicidad@hotmail.com
PÁGINA WEB: http://publicidadsanluis.com

lunes, 29 de abril del 2024

Ficha técnica

Modelo: HR 03

Nombre: LORETTO

Material: Acero inox. /Plástico

Medida de producto: 4.3 x 14 cm

Área de impresion : 1.5 x 5.5 cm

Métodos de impresión:

Descripción: Lámpara de cinco LEDS con flash y navaja de 8 funciones: destapador, navaja 2 sierras, desarmador, tijeras y lima, utiliza tres baterías AAA ya incluidas.

Colores: NEGRO
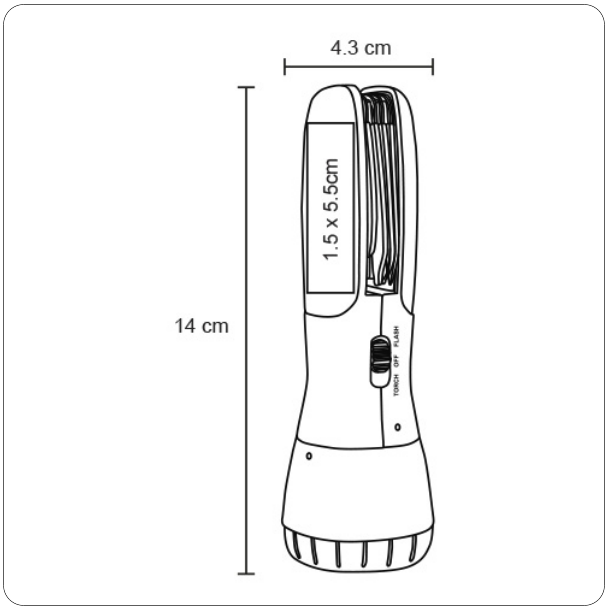
Trazo