MARIANNA GUZMAN ROMO

RFC: GURM880322MU0
AV Fuente del Parque 112, Col. Balcones del valle, San Luis Potosí, ,S.L.P
TELÉFONO: 4444086075, CORREO ELECTRÓNICO: practikapublicidad@hotmail.com
PÁGINA WEB: http://publicidadsanluis.com

viernes, 10 de mayo del 2024

Ficha técnica

Modelo: HR 030

Nombre: POCKET

Material: Poliéster/Metal

Medida de producto: 17 x 9 cm

Área de impresion : 6 x 8 cm

Métodos de impresión:

Descripción: Set de herramientas en estuche de poliéster que contiene: 4 dados, 3 llaves allen, adaptador para dados y desarmador con 10 puntas intercambiables.

Colores: NEGRO
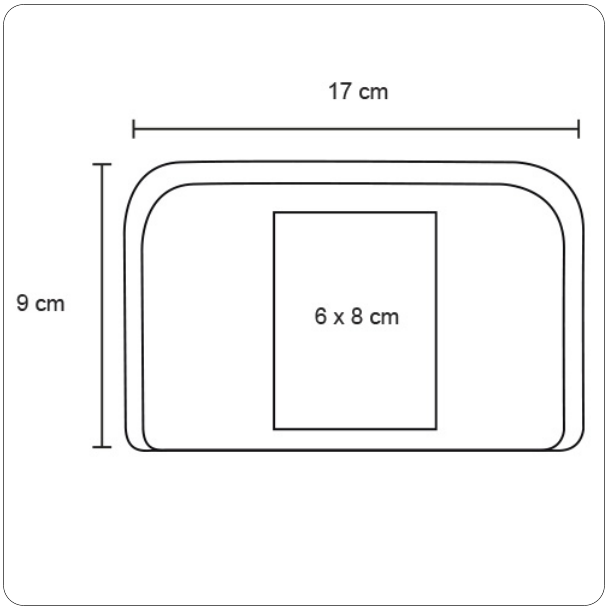
Trazo