MARIANNA GUZMAN ROMO

RFC: GURM880322MU0

AV Fuente del Parque 112, Col. Balcones del valle, San Luis Potosí, ,S.L.P

TELÉFONO: 4444086075, CORREO ELECTRÓNICO: practikapublicidad@hotmail.com

PÁGINA WEB: http://publicidadsanluis.com

martes, 14 de mayo del 2024

Ficha técnica

Modelo: HR 045

Nombre: NORTON

Material: Plástico/Metal

Medida de producto: 5.1 x 15.5 cm

Área de impresion : 2 x 1.5 cm

Métodos de impresión:

Descripción: Desarmador con lampara 12 en 1, cuerpo de plástico con clip, utiliza 3 baterías AAA (no incluidas).

Colores: NEGRO
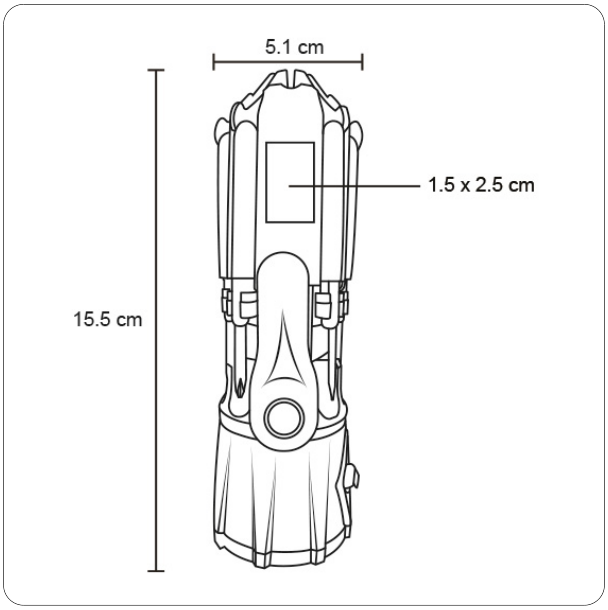
Trazo