MARIANNA GUZMAN ROMO

RFC: GURM880322MU0
AV Fuente del Parque 112, Col. Balcones del valle, San Luis Potosí, ,S.L.P
TELÉFONO: 4444086075, CORREO ELECTRÓNICO: practikapublicidad@hotmail.com
PÁGINA WEB: http://publicidadsanluis.com

viernes, 17 de mayo del 2024

Ficha técnica

Modelo: HR 047

Nombre: FLASH

Material: Plástico

Medida de producto: 5.4 x 17.1 cm

Área de impresion : 1.8 x 1 cm

Métodos de impresión:

Descripción: Lámpara recargable con luz led con tres niveles de intensidad, botón de encendido y apagado. Incuye cable de carga.

Colores: PLATA
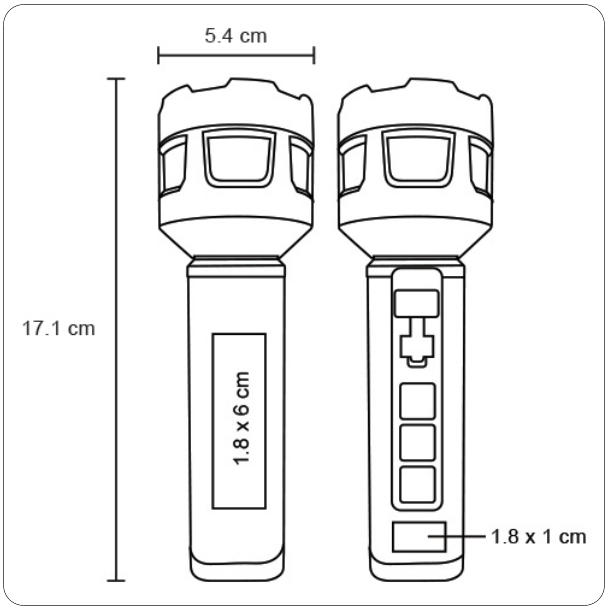
Trazo