MARIANNA GUZMAN ROMO

RFC: GURM880322MU0
AV Fuente del Parque 112, Col. Balcones del valle, San Luis Potosí, ,S.L.P
TELÉFONO: 4444086075, CORREO ELECTRÓNICO: practikapublicidad@hotmail.com
PÁGINA WEB: http://publicidadsanluis.com

jueves, 25 de abril del 2024

Ficha técnica

Modelo: LE 002

Nombre: CHANTEL

Material: Cartón

Medida de producto: 11 x 19.5 cm

Área de impresion : 9 x 17 cm

Capacidad : 75 Hojas.

Métodos de impresión:

Descripción: Block de notas con 75 hojas blancas, notas adhesivas y bolígrafo.

Colores: CARTON
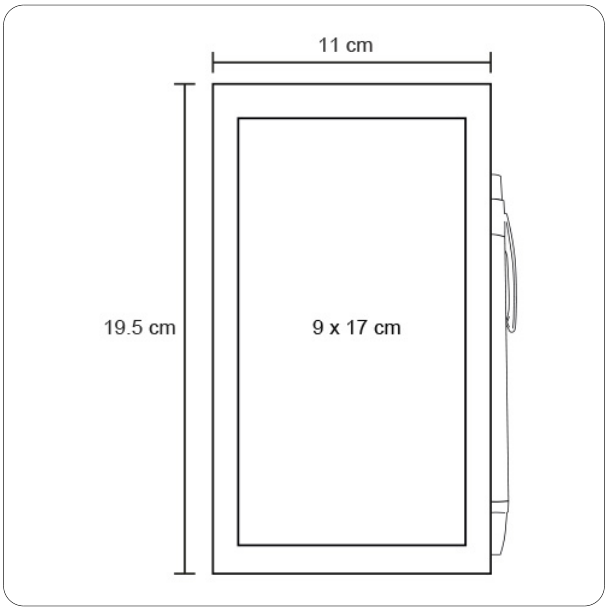
Trazo