MARIANNA GUZMAN ROMO

RFC: GURM880322MU0
AV Fuente del Parque 112, Col. Balcones del valle, San Luis Potosí, ,S.L.P
TELÉFONO: 4444086075, CORREO ELECTRÓNICO: practikapublicidad@hotmail.com
PÁGINA WEB: http://publicidadsanluis.com

jueves, 02 de mayo del 2024

Ficha técnica

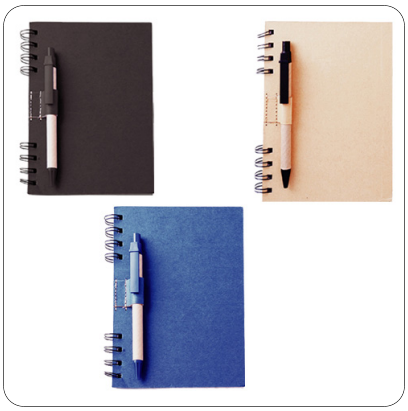

Modelo: LE 008

Nombre: ÓNIX

Material: Cartón

Medida de producto: 12.5 x 17.5 cm

Área de impresion : 6 x 14 cm

Capacidad : 70 Hojas.

Métodos de impresión:

Descripción: Libreta de papel reciclado con bolígrafo, incluye: 70 hojas rayadas.

Colores: AZUL - CARTON - NEGRO
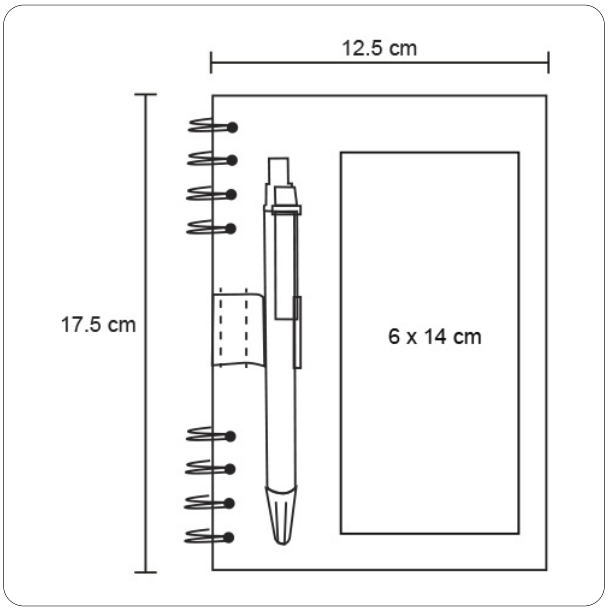
Trazo