MARIANNA GUZMAN ROMO

RFC: GURM880322MU0
AV Fuente del Parque 112, Col. Balcones del valle, San Luis Potosí, ,S.L.P
TELÉFONO: 4444086075, CORREO ELECTRÓNICO: practikapublicidad@hotmail.com
PÁGINA WEB: http://publicidadsanluis.com

miércoles, 15 de mayo del 2024

Ficha técnica

Modelo: LE 021

Nombre: VIENA

Material: Cartón

Medida de producto: 8.5 x 8.5 cm

Área de impresion : 5 x 5 cm

Capacidad : 400 notas.

Métodos de impresión:

Descripción: Estuche ecológico en forma de cubo. Contiene porta plumas, block de hojas cuadradas, block de notas amarillas y 5 tiras de banderas adhesivas de colores.

Colores: CARTON
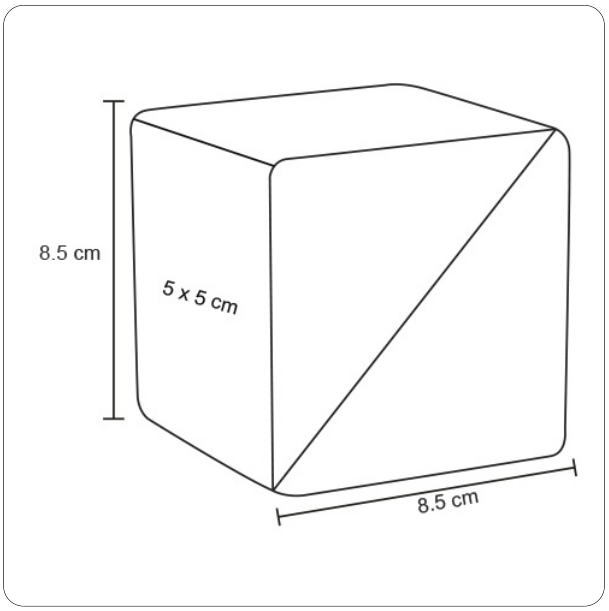
Trazo