MARIANNA GUZMAN ROMO

RFC: GURM880322MU0

AV Fuente del Parque 112, Col. Balcones del valle, San Luis Potosí, ,S.L.P

TELÉFONO: 4444086075, CORREO ELECTRÓNICO: practikapublicidad@hotmail.com

PÁGINA WEB: http://publicidadsanluis.com

domingo, 28 de abril del 2024

Ficha técnica

Modelo: MANGA

Nombre: HOT

Material: Cartón

Medida de producto: 12.5 x 6.3 cm

Área de impresion : 8 X 4 cm

Métodos de impresión:

Descripción: Fajilla de cartón para vaso desechable.

Colores: CARTON
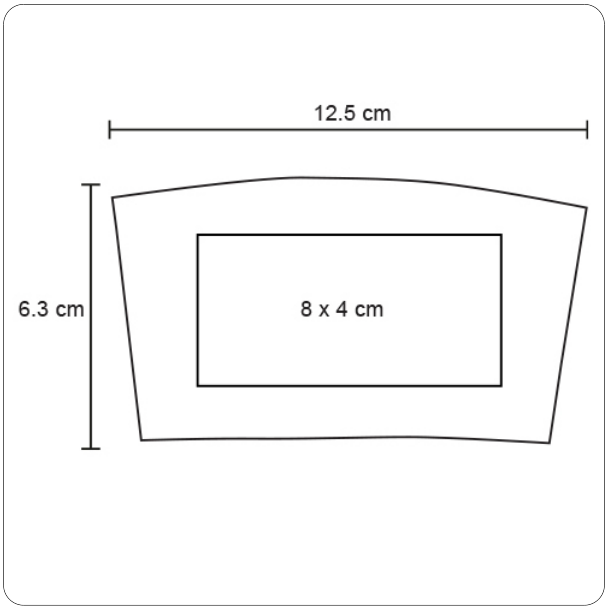
Trazo