MARIANNA GUZMAN ROMO

RFC: GURM880322MU0
AV Fuente del Parque 112, Col. Balcones del valle, San Luis Potosí, ,S.L.P
TELÉFONO: 4444086075, CORREO ELECTRÓNICO: practikapublicidad@hotmail.com
PÁGINA WEB: http://publicidadsanluis.com

lunes, 06 de mayo del 2024

Ficha técnica

Modelo: MK 009

Nombre: LAUREN

Material: Metal

Medida de producto: 2.9 x 8 cm

Área de impresion : 2 x 3 cm

Métodos de impresión:

Descripción: Llavero metálico en forma de escudo.

Colores: PLATA
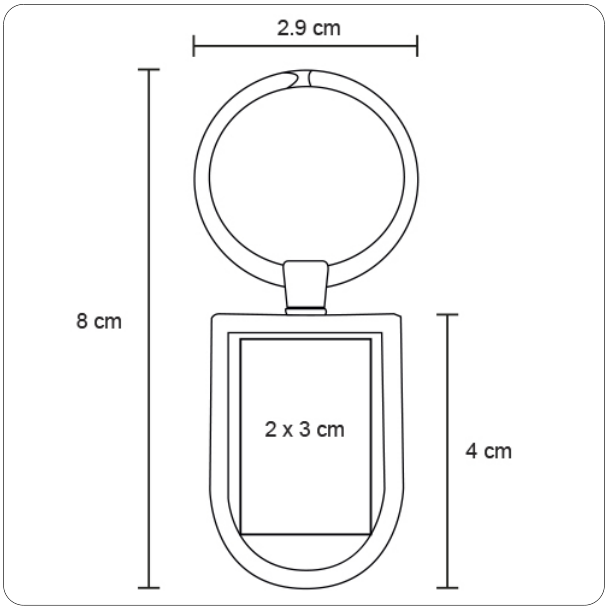
Trazo