# MARIANNA GUZMAN ROMO

**RFC: GURM880322MU0**

**AV Fuente del Parque 112, Col. Balcones del valle, San Luis Potosí, ,S.L.P**

**TELÉFONO: 4444086075, CORREO ELECTRÓNICO: practikapublicidad@hotmail.com**

**PÁGINA WEB: http://publicidadsanluis.com**


**domingo, 12 de mayo del 2024**

## Ficha técnica

**Modelo:** MK 043

**Nombre:** SODA

**Material:** Metal

**Medida de producto:** 4 x 6.8 cm

**Área de impresion :** 2 x 1.5 cm

**Métodos de impresión:**

**Descripción:** Llavero de metal en forma de ovalo con destapador y cuatro separadores.

**Colores:** PLATA
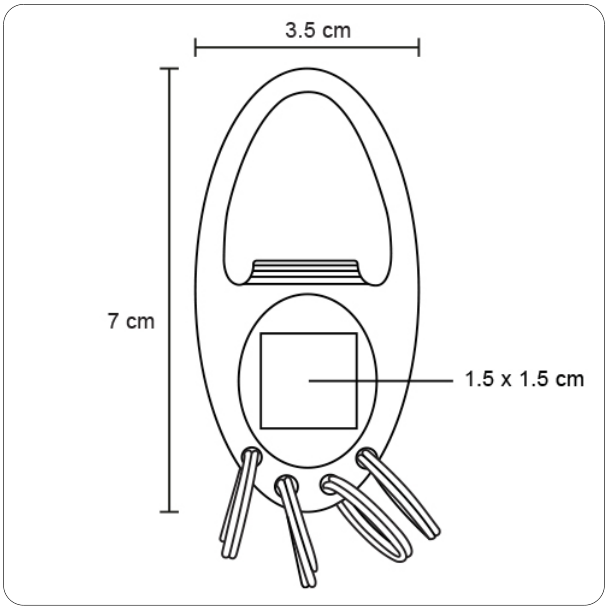
**Trazo**