MARIANNA GUZMAN ROMO

RFC: GURM880322MU0
AV Fuente del Parque 112, Col. Balcones del valle, San Luis Potosí, ,S.L.P
TELÉFONO: 4444086075, CORREO ELECTRÓNICO: practikapublicidad@hotmail.com
PÁGINA WEB: http://publicidadsanluis.com

jueves, 16 de mayo del 2024

Ficha técnica

Modelo: O 096

Nombre: POE

Material: Curpiel

Medida de producto: 14.5 x 21 cm

Área de impresion : 8 x 15 cm

Capacidad : 96 Hojas.

Métodos de impresión:

Descripción: Libreta curpiel con 96 hojas rayadas, separador y filo metálico.

Colores: AZUL - CAFE - GRIS - NEGRO
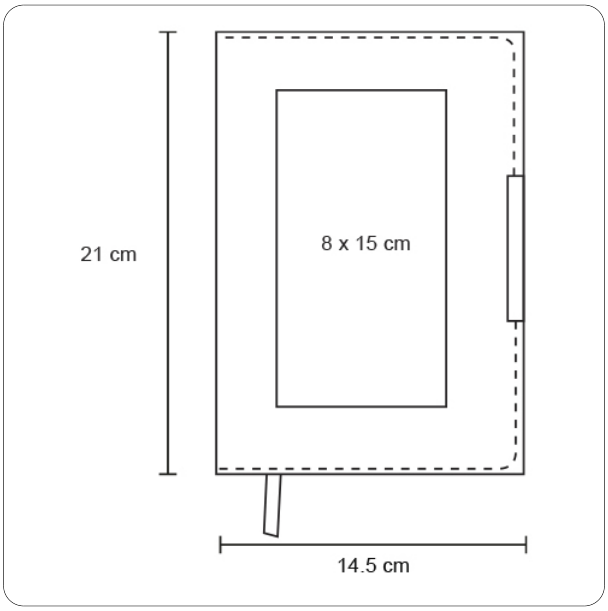
Trazo