MARIANNA GUZMAN ROMO

RFC: GURM880322MU0
AV Fuente del Parque 112, Col. Balcones del valle, San Luis Potosí, ,S.L.P
TELÉFONO: 4444086075, CORREO ELECTRÓNICO: practikapublicidad@hotmail.com
PÁGINA WEB: http://publicidadsanluis.com

lunes, 06 de mayo del 2024

Ficha técnica

Modelo: PM 11

Nombre: RAINBOW

Material: Poliéster

Medida de producto: 120 x 83 cm

Área de impresion : 25 x 15 cm

Métodos de impresión:

Descripción: Paraguas de poliéster con punta de plástico, 8 gajos, varillas reforzadas, botón de sistema de apertura automático, mango con acabado rubber y cintilla de seguridad con velcro. Incluye funda.

Colores: AZUL - ROJO - VERDE
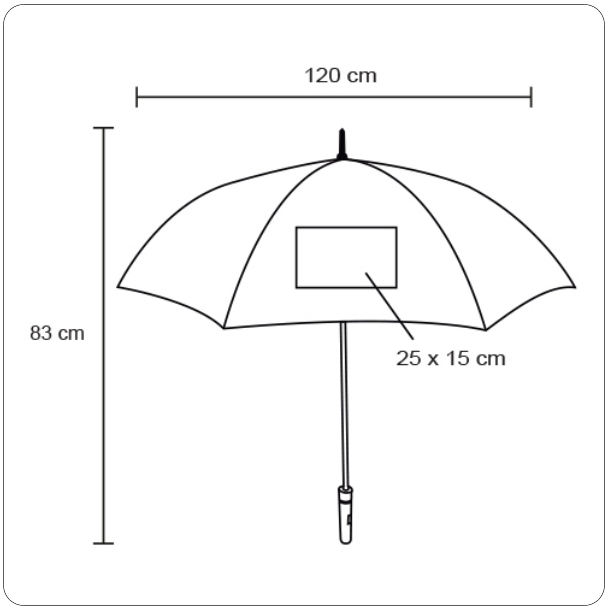
Trazo