MARIANNA GUZMAN ROMO

RFC: GURM880322MU0
AV Fuente del Parque 112, Col. Balcones del valle, San Luis Potosí, ,S.L.P
TELÉFONO: 4444086075, CORREO ELECTRÓNICO: practikapublicidad@hotmail.com
PÁGINA WEB: http://publicidadsanluis.com

sábado, 04 de mayo del 2024

Ficha técnica

Modelo: SO 106

Nombre: FRANKLIN

Material: Plástico

Medida de producto: 15 x 44 cm

Área de impresion : 5 x 6 cm

Métodos de impresión:

Descripción: Lámpara para escritorio con multiorganizador y cargador wireless para smartphones. Compatible con smartphones con tecnología Qi. Potencia de salida de máximo 15W. Incluye cable de carga.

Colores: BLANCO
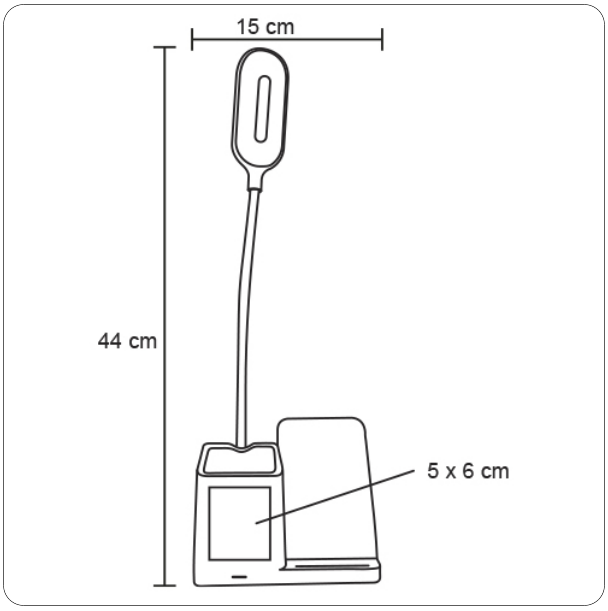
Trazo