MARIANNA GUZMAN ROMO

RFC: GURM880322MU0
AV Fuente del Parque 112, Col. Balcones del valle, San Luis Potosí, ,S.L.P
TELÉFONO: 4444086075, CORREO ELECTRÓNICO: practikapublicidad@hotmail.com
PÁGINA WEB: http://publicidadsanluis.com

sábado, 11 de mayo del 2024

Ficha técnica

Modelo: SO 122

Nombre: SHEERAN

Material: Plástico

Medida de producto: 17.5 x 12.5 cm

Área de impresion : 2.5 x 2 cm

Métodos de impresión:

Descripción: Bocina Bluetooth portátil con 7 colores de luces LED, entrada para auxiliar, TF y tipo C, radio FM y micrófono para contestador de llamadas.

Colores: NEGRO
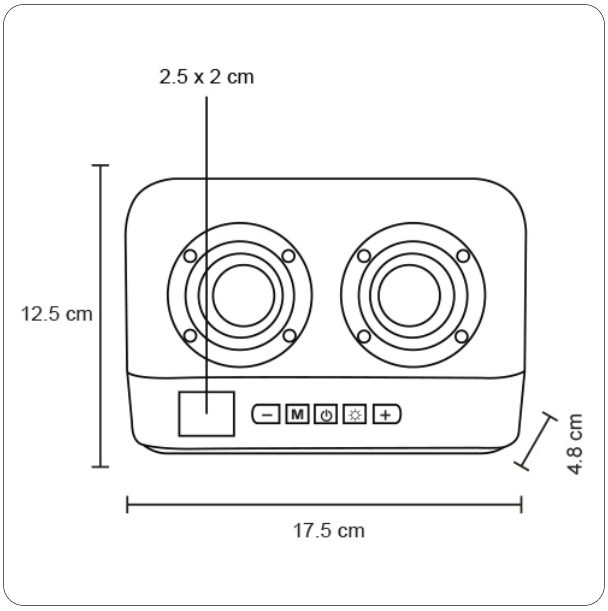
Trazo