MARIANNA GUZMAN ROMO

RFC: GURM880322MU0
AV Fuente del Parque 112, Col. Balcones del valle, San Luis Potosí, ,S.L.P
TELÉFONO: 4444086075, CORREO ELECTRÓNICO: practikapublicidad@hotmail.com
PÁGINA WEB: http://publicidadsanluis.com

domingo, 19 de mayo del 2024

Ficha técnica

Modelo: T 220

Nombre: DANUBIO

Material: Plástico

Medida de producto: 11.2 x 29.8 cm

Área de impresion : 6 x 16 cm

Capacidad : 2,000 ml.

Métodos de impresión:

Descripción: Cilindro de plástico con acabado rubber, cuenta con tapa de doble funcionalidad, boquilla normal, boquilla con popote y asa.

Colores: NEGRO - TRANSPARENTE
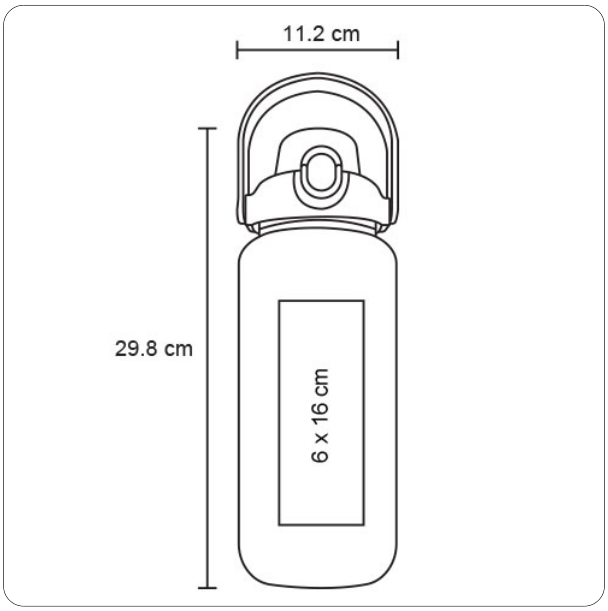
Trazo