MARIANNA GUZMAN ROMO

RFC: GURM880322MU0

AV Fuente del Parque 112, Col. Balcones del valle, San Luis Potosí, ,S.L.P

TELÉFONO: 4444086075, CORREO ELECTRÓNICO: practikapublicidad@hotmail.com

PÁGINA WEB: http://publicidadsanluis.com

sábado, 04 de mayo del 2024

Ficha técnica

Modelo: T 80

Nombre: KIA

Material: Acero inoxidable

Medida de producto: 6.5 x 23 cm

Área de impresion : 6 x 7 cm

Capacidad : 450 ml.

Métodos de impresión:

Descripción: Termo de doble pared de acero inoxidable con tapa que se utiliza como vaso.

Colores: NEGRO
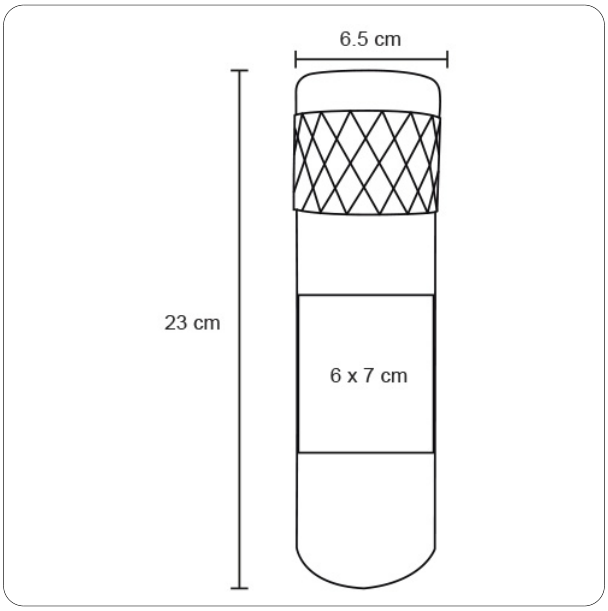
Trazo