MARIANNA GUZMAN ROMO

RFC: GURM880322MU0

AV Fuente del Parque 112, Col. Balcones del valle, San Luis Potosí, ,S.L.P

TELÉFONO: 4444086075, CORREO ELECTRÓNICO: practikapublicidad@hotmail.com

PÁGINA WEB: http://publicidadsanluis.com

sábado, 18 de mayo del 2024

Ficha técnica

Modelo: TL 027

Nombre: STRONG

Material: Caucho

Medida de producto: 12.5 x 20 cm

Área de impresion : 9 x 13 cm

Métodos de impresión:

Descripción: Set de ligas de resistencia para ejercicio.

Colores: NEGRO
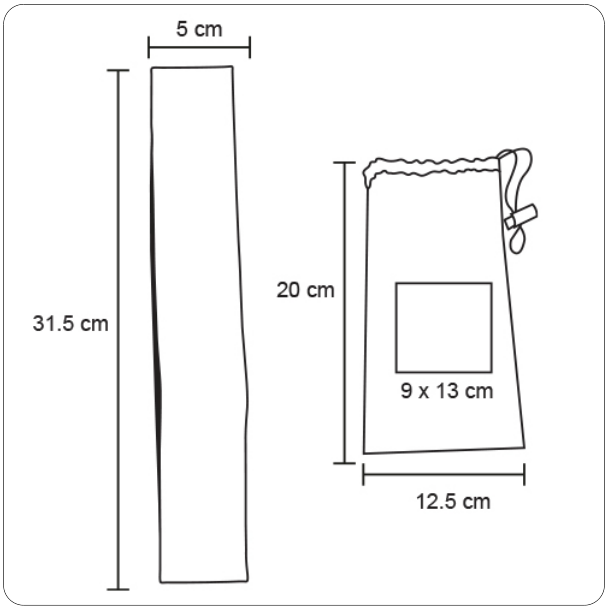
Trazo