MARIANNA GUZMAN ROMO

RFC: GURM880322MU0
AV Fuente del Parque 112, Col. Balcones del valle, San Luis Potosí, ,S.L.P
TELÉFONO: 4444086075, CORREO ELECTRÓNICO: practikapublicidad@hotmail.com
PÁGINA WEB: http://publicidadsanluis.com

viernes, 10 de mayo del 2024

Ficha técnica

Modelo: TL 034

Nombre: IGUAZÚ

Material: Metal

Medida de producto: 56 x 87 cm

Área de impresion : 15 x 7 cm

Métodos de impresión:

Descripción: Silla portátil plegable de metal con asiento y respaldo de poliéster. Incluye funda de cierre con asa.

Colores: NEGRO
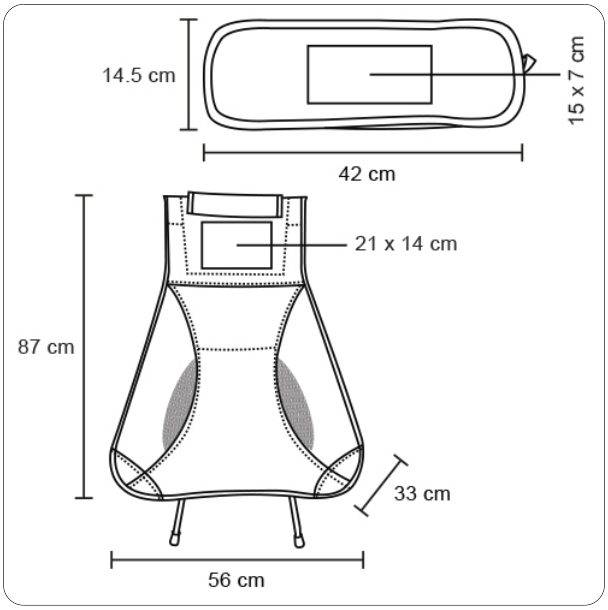
Trazo